〔バドミントン〕

【 女子個人戦 】 シングルス(WS) 6月30日・7月1日

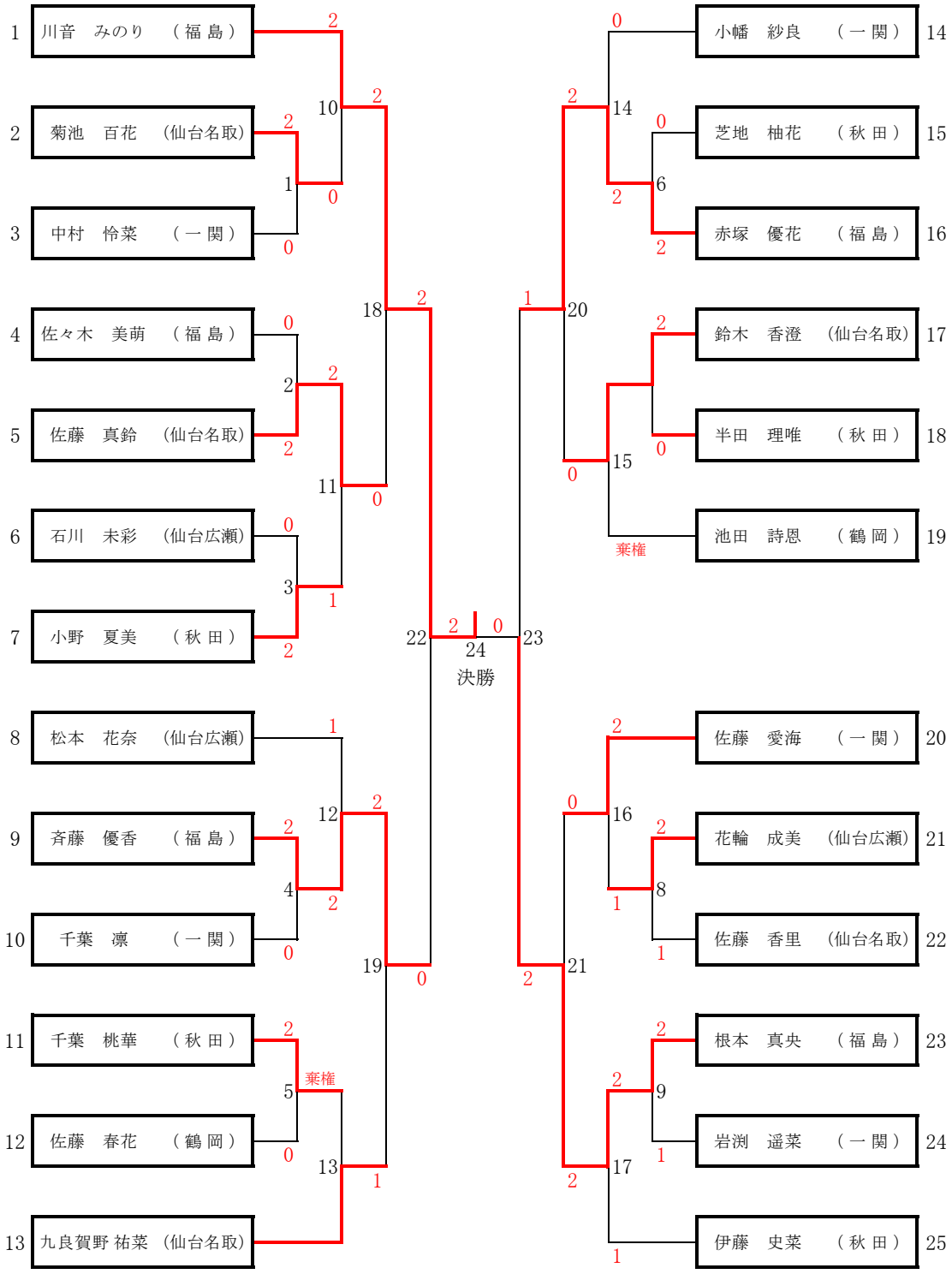

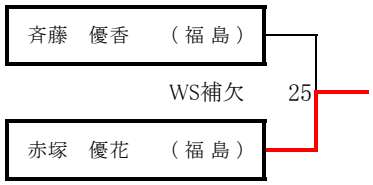

第1位	川音 みのり (福 島)
第2位	根本 真央 (福 島)
第3位	赤塚 優花 (福 島)
	斉藤 優香 (福 島)