【テ　ニ　ス】

【男子個人戦シングルス（晴天の場合）】（３日・４日）

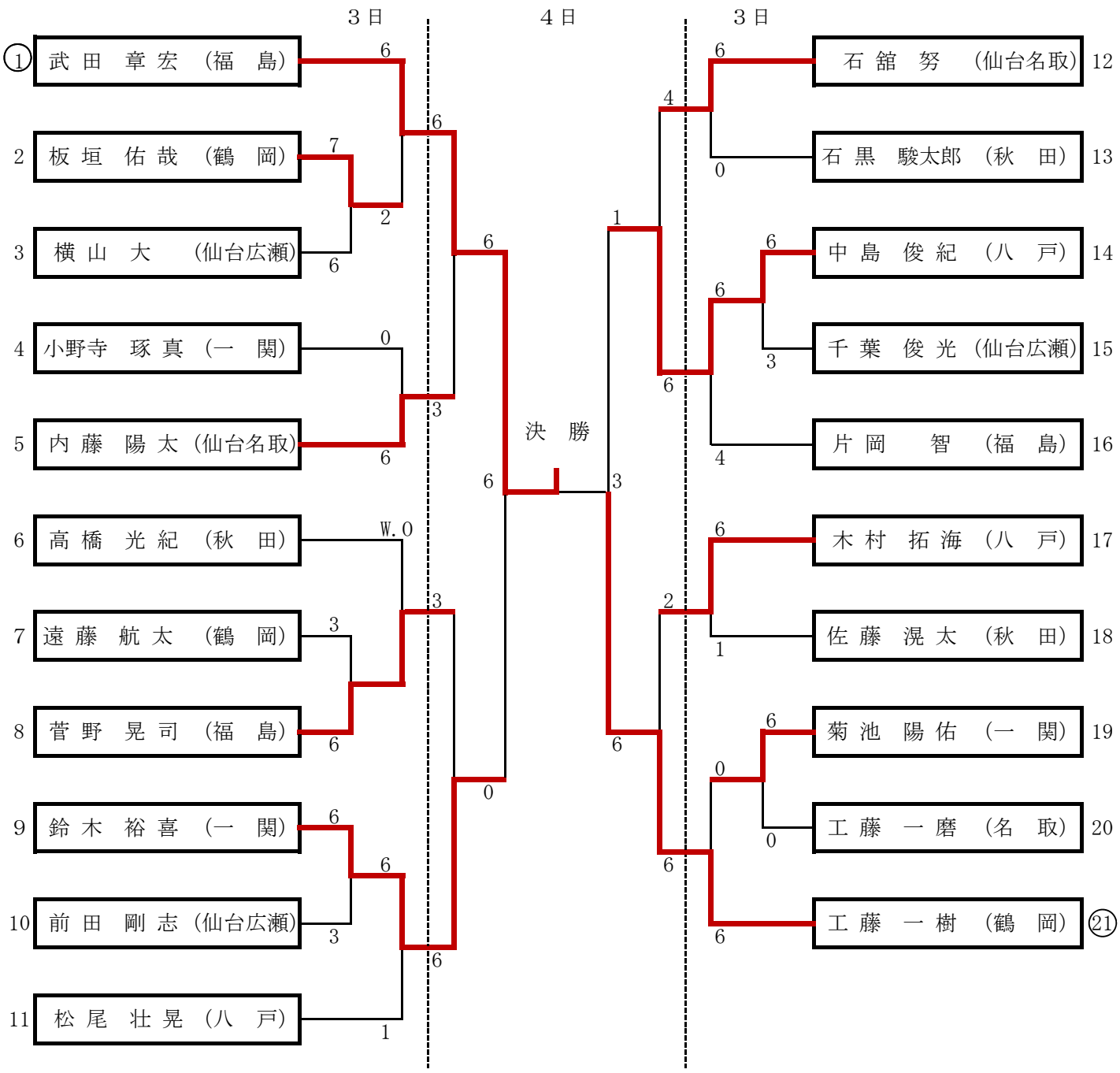

○印　今大会シード

第１位	（　　高専）	第２位	（　　高専）	第３位	（　　高専）
				第３位	（　　高専）